TOK

Datos necesarios para la selección del tamaño de acoplamiento

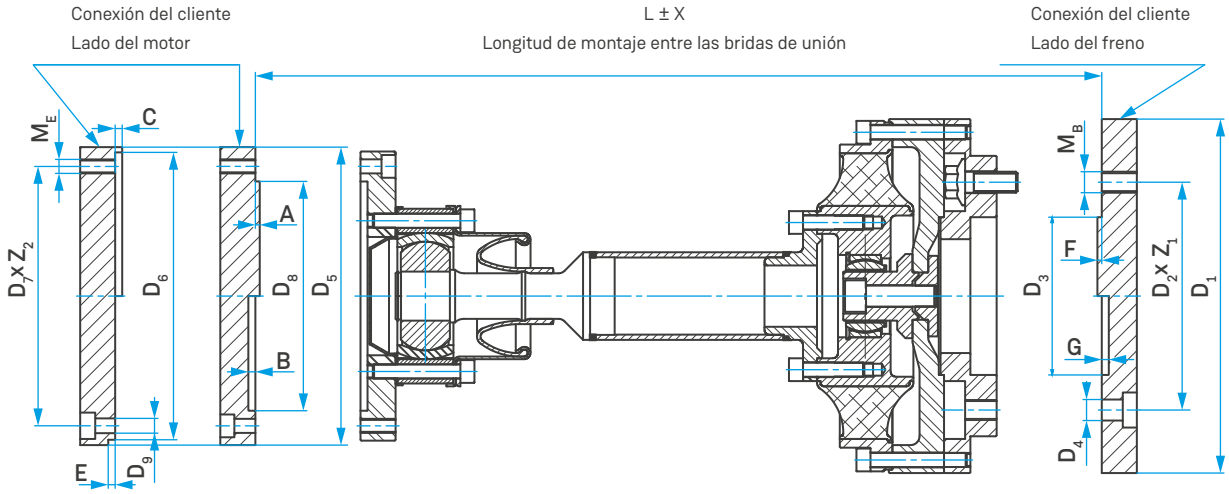

Motor	Marcar con una cruz	Diésel	Gasolina	Gas	Turbo	Biturbo	Desactivación del cilindro*	
							Sí	No
Tipo/ Denominación/ Fabricante							☐	☐

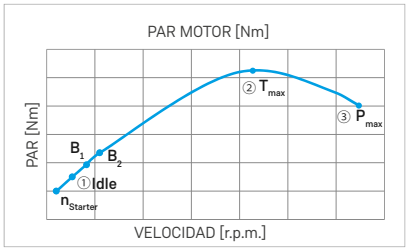

Designación	Marcar con una cruz	Duración [s]	Abreviatura	Valor	Unidad
Arranque a través de dinamómetro			$T_{Arranque}$		[Nm]
E-Starter			$n_{E\text{-}Starter}$		[r.p.m.]
Parada a través de dinamómetro			T_{Stop}		[Nm]
Parada por inercia del motor			-	-	-
① Idle			n_{Idle}		[r.p.m.]
			T_{Idle}		[Nm]
			P_{Idle}		[kW]
② $T_{máx.}$			n		[r.p.m.]
			$T_{máx.\ (nom.)}$		[Nm]
			$n_{máx.}$		[r.p.m.]
③ $P_{máx.}$			T		[Nm]
			$P_{máx.}$		[kW]
Fila/V (ángulo xx°)			R/Vxx°		-
Número de cilindros			Z		-
Orden principal de excitadores del motor			i		-
Secuencia de encendido $z_1, z_2, z_3, ...z_n$					
Volumen de carrera total			V_H		[ccm]
Carrera		[mm]	Taladro		[mm]
Longitud de biela		[mm]	Relación de longitudes de biela		
Masa oscilante por cilindro					[kg]
Momento de inercia de masa (motor+volante motor)			J_{Mot}		[kgm^2]

Volante motor bimasa	Sí/No		J_1		[kgm^2]	J_2			[kgm^2]	Ct	**	[Nm/rad]
Punto de funcionamiento más bajo B1	n		[r.p.m.]	T		[Nm]	P		[kW]	t	[s]	Frecuencia/h
Segundo punto de funcionamiento más bajo B2	n		[r.p.m.]	T		[Nm]	P		[kW]	t	[s]	Frecuencia/h
Velocidad de régimen mínima con acelerador a fondo	n		[r.p.m.]	Temperatura ambiente [°C]								

Dimensiones de la conexión del cliente					
Motor			Freno		
Abreviatura	Valor	Unidad	Abreviatura	Valor	Unidad
D_5		[mm]	D_1		[mm]
D_6		[mm]	D_2		[mm]
D_7		[mm]	Z_1		-
Z_2		-	D_4		[mm]
D_9		[mm]	M_B		-
M_E		-	D_3		[mm]
D_8		[mm]	F		[mm]
A		[mm]	G		[mm]
B		[mm]			
C		[mm]	L		[mm]
E		[mm]	X		[mm]

Montaje eje de acoplamiento	Marcar con una cruz
Directamente entre motor y freno o brida de medición (clásico)	
No directamente en el motor (p. ej., utilización de un cojinete intermedio)	
¿Se utiliza un embrague de vehículo?	
¿Se utiliza caja de cambios falsa? (en caso afirmativo: indicar J+Ct)	

Desplazamientos durante el funcionamiento	Abreviatura	Valor	Unidad
Desplazamiento axial	K_a		[mm]
Desplazamiento radial	K_r		[mm]
Desplazamiento angular	K_w		[°]

Freno					
	Dinamómetro	EC	CC	CA	Marcar con una cruz
	Frecuencia de regulación				[Hz]
	Freno de agua				
	Otros				
Tipo/Denominación					
Momento de inercia de masa reducido	J_{Brake}				[kgm^2]

i * Descripción de la desactivación
** Proporcionar característica del volante motor bimasa