TOK

选择联轴器大小时所需的数据

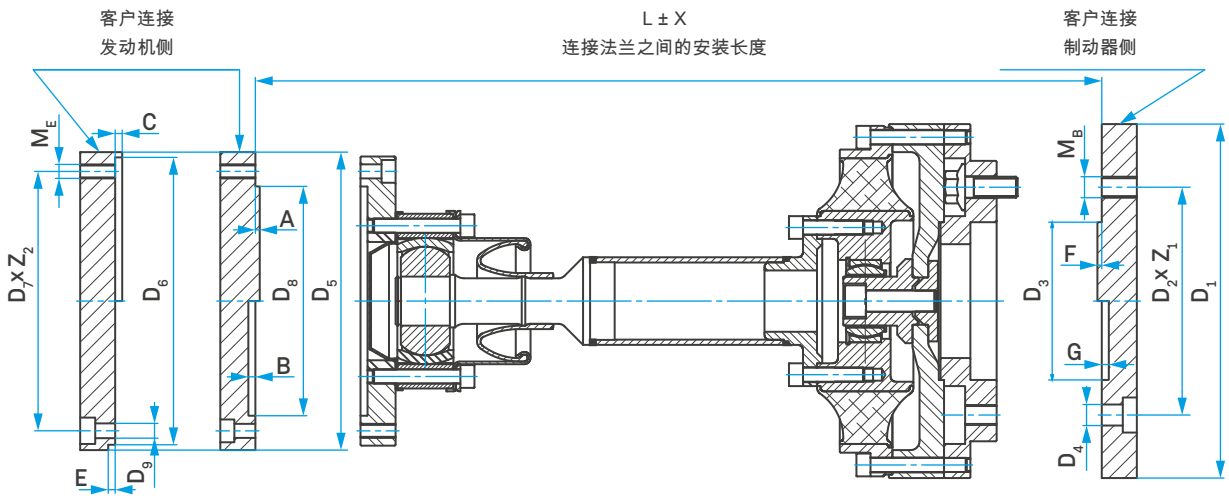

发动机	请勾选	柴油发动机	汽油发动机	天然气发动机	涡轮发动机	双涡轮发动机	停缸	
							是	否
型号/名称/生产商							☐	☐

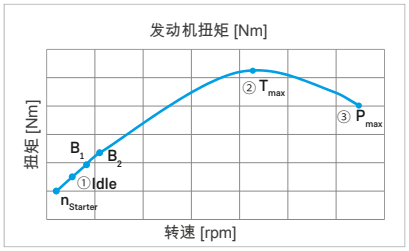

名称	请勾选	持续时间 [s]	缩写符号	值	单位
通过测控机启动			T_{Start}		[Nm]
电子启动器			$n_{E\text{-}starter}$		[min^{-1}]
通过测控机停止			T_{Stop}		[Nm]
减速停止			-	-	-
① Idle			n_{Idle}		[min^{-1}]
			T_{Idle}		[Nm]
			P_{Idle}		[kW]
② T_{max}			n		[min^{-1}]
			$T_{max\ (nom)}$		[Nm]
③ P_{max}			$n_{max.}$		[min^{-1}]
			T		[Nm]
			P_{max}		[kW]
顺序/V (角度 xx°)			R/Vxx°		-
气缸数量			z		-
发动机励磁主令			i		-
点火次序 z_1、z_2、z_3、…z_n					
总排量			V_H		[ccm]
行程		[mm]	孔		[mm]
联杆长度		[mm]	联杆长度比		
每缸振动质量					[kg]
转动惯量（发动机+飞轮）			J_{Mot}		[kgm^2]

客户连接尺寸					
发动机			制动器		
缩写符号	值	单位	缩写符号	值	单位
D_5		[mm]	D_1		[mm]
D_6		[mm]	D_2		[mm]
D_7		[mm]	Z_1		-
Z_2		-	D_4		[mm]
D_9		[mm]	M_B		-
M_E		-	D_3		[mm]
D_8		[mm]	F		[mm]
A		[mm]	G		[mm]
B		[mm]			
C		[mm]	L		[mm]
E		[mm]	X		[mm]

联轴器轴安装	请勾选
直接安装于发动机和制动器或测量法兰之间（典型安装方式）	
不直接安装于发动机上（比如使用中间轴承）	
用于汽车联轴器？	
用于假变速箱？（如是：标出 J+Ct）	

运行位移	缩写符号	值	单位
轴向位移	K_a		[mm]
径向位移	K_r		[mm]
角位移	K_w		[°]

制动器					
测控机	EC	DC	AC	请勾选	
调节器频率				[Hz]	
水力制动器					
其它					
型号/名称					
转动惯量减小	J_{Brake}			[kgm^2]	

双质量飞轮	是/否		J_1		[kgm^2]	J_2		[kgm^2]	Ct	**	[Nm/rad]
最小操作点 B1	n		[min^{-1}]	T		[Nm]	P	[kW]	t	[s]	频率/h
次小的操作点 B2	n		[min^{-1}]	T		[Nm]	P	[kW]	t	[s]	频率/h
全油门时的最低运行转速	n		[min^{-1}]	环境温度 [°C]							

* 停缸说明
** 提供双质量飞轮特性曲线